三二〇：登機之前百鳥朝凰

文主持 陳海鷗 圖 黃國

「在機場不多就圖海關出口、移民局必須先進關門。中午前後的這幾班機，每班當而好施——full house。」在車過海時，其體向黛安娜說，她這時正回憶到她和他的初識，就是在尖東區人口登記局排位領証件之時。她對他方才的話，沒有聽進去，却感慨地說：

「多快，其體，現在人口登記局搬過港島了，你我初識時……，我至今感到甜美，就似昨天發生的事！」她在寬廣的樂思車中，伸手給他，他握了一會兒：「你我的小寶寶都過了週歲啦！」他偏過頭來看她，車已在機場西邊馬路上了——「到了！啊，爸爸說要你在他總行暫管一段時候的司庫、出納、和支票蓋水印——再給他簽字！」

進入寬大擴充了的機場大廈上層玻璃門，宋副理正在立候，手持花玻璃紙的一束紅白大玫瑰，夾有紫羅蘭，另一隻手拿一大盒紅絲帶結花的名貴倫敦大朱古力——「您兩位來了？日安！」——「她們呢？你爲什麼不到櫃枱前去，正過磅吧？……不要在這兒等我呀，眞是！」黛安娜不明白這花和糖的作用，其體說：「是老太爺臨時要送的，代表總董事會主席……。」三人行向國泰的兩長列櫃枱，人山人海。——「在那邊，她們全來了，行李排龍，同泰國的潮州人眞多！」

五位泰國小姐跟在漱芳後，其體的一切証件都放在漱芳手——「呃，嘛嘛！大家问其體揚手，都驚異地往視從未見過的這位長身玉立的，首飾與衣着——春裝明艷的玉人。——「這都是剛入大學的好孩子哩！」黛安娜很快看過她們五人。漱芳輪到了——「這麼多行李？怎麼同事？」……。其中有四大件大紙箱，明寫着「[illegible]機（電視機）」……「有一箱是三件小機在一處！」……。

「哈，可辦好了！」漱芳頷頭上有汗光，她遞同其體的派士坡，一個個的分派，機位，……機票……行李單——「要小心了，各人拿自己的！」

到這時其體才讓宋副理上前——「董事會主席請宋副理代表來送行快！」

啊？一點過了？」

漱芳正要爲黛安娜介紹，其體鎮靜但很害怕，搶着食糊地用他極有限的泰語夾英語向五個女孩子說：「總公司的總執行秘書長密絲黛安娜……。」大家近前以英語問好，安妮還半屈膝行禮。

漱芳一推其體，說：「入關了！快！」

三二〇：難逃一刼

發仔曰：「你掛住這個大喜，再摸了幾下。」

馬倫星手指駕駕，曰：「你係處離，一定會辛苦D，唔好怕，慢慢你會苦盡甘來㗎！」

講完又行到飛仔積面前，一手執住特大金條，作左右開弓，鞭打飛仔積兩頰，打到拍拍有聲爲。

飛仔積四肢被禁錮，不得其止，即使兩邊鞭打。

馬倫星手執特大金條一邊鞭打一邊曰：「如何？勁否？」

飛仔積知難逃一刼，亦估不到對方入來之後，竟可以破佢之護身符，唯有閉目受罪。

馬倫星見狀，十分不滿，曰：「爲乜不出聲？」

飛仔積曰：「阿差，你搞我，我會記得你嘅！」

馬倫星曰：「好呀！你望清我個樣，記住呀！我等你報仇。」

飛仔積曰：「阿差，我×你老母！」

馬倫星曰：「OK，一定保住佢！」

馬倫星開了密門，行入去。

飛仔積當宮面色一變，因爲度符有一陣氣直刺佢身上之護身符敵知自己身上之護身符敵不住，叫曰：「阿差哥！如果你都了我，我不會放過你！」

馬倫星呵呵笑，曰：「好呀！你有命出去再講喇，我要喫下特號金條！」

一邊講一邊解除束縛，埋去摸了一下飛仔積，八月十五，這次竟然十分順利，一模就掂，不

十三條肯湖江代現 盲咒 ■田長歌

留住海鷗

■海辛

一〇五：絲巾讓給石河

爲一句阿爸轉來的話語，石湖陷入沉思中。很快，他送絲巾給銀妹，那個早上，他送絲巾給銀妹，姑娘開起情緒來的情形。他也記起，發生那事之前，石河碰見他和銀妹手牽着手，臉色突變，氣憤憤地走掉的情形。

他並不想因爲自己的回來，引起弟弟的不快樂。他三步兩步奔上閣樓，從袖屜裡取到那條絲巾，帶下樓來，交到了石河手上。

石河訝望望他，並不接受，[illegible]高興」石河直直地說。

「可是，銀妹並不這樣想！」

「她怎麼想，我不能干涉的吧？弟弟，她那年走來要代替姐姐對我好，你也知道的。我能做的，就是說不要她代姊姊，至于她在腦子怎麼想，她要怎麼做，我能干涉嗎？」石湖很有耐性地說。

石河驀然一笑。這一笑，意味着他不再怪哥哥了。

石湖搖幌手中絲巾，說：「那天早上，我原和她回家取絲巾，可她中途以爲絲巾是我買來送銀好的，我只是轉送給她，便生氣走掉啦！」

「你不是專買來送銀妹？」

石湖搖頭：「不是，我一直當她小姑娘，那天早上在島尾灣碰見她，兩人談起話來，我想到送點什麼給她，便——」

石河接了石湖的絲巾，說：「你眞的讓給我送銀妹？」

石湖點點頭：「你就當作託我在港島買回來的吧！」

做爸爸的委婉地睨視石湖，他懷疑這種「互讓」是否能成功。

風言蜂語

■謀倫

勿會錯意

工聯會指財政預算案忽視民生。預算案目的在徵稅。

善待居民

兩社團請願，要求善待船民。也希望爲居民想一想。

處理要緊

行政事務申訴專員公署年接投訴二百八十多宗。

希望不是只得個記錄。

都市寫眞

■文：詩郎 圖：家岱

你今天十分像新郎呢

「沒有，祇聽人說而已！」

他們離開茶座，周康不會開車出出來，金菲要送他，後來同坐她的車，她把周康送到目的地，獨自返寓。

明天父女同車時，父親問女兒考慮與周康結婚麼，答道：

「大約在明年。」

「明年幾時？」父親又問。

「春暖花開之日。」

「香港陽曆二、三月花開如錦，氣溫也不低。」

「你知道李娜要在明年與郁先生結婚嗎？」

「不知道，李娜告訴了你嗎？」

「小郁說是在四月，並非四月一日。」

「不會是開玩笑嗎？人與人間，存在着一個『緣』字。你與周康有緣。也在明年陽曆四月吧？」

「太早，香港重陽後是好天氣。我要問他。」

「他向你求過婚？」

「有些像是求婚。」金菲笑了。

「你也答應他了？」

女兒點點頭，很快父女分別

「拜拜！」

金菲在三分鐘後，候到周康開車來，他剛理髮，又了穿西裝，她在他身邊坐下道：

「你今天十分像新郎呢！」

「我不像。」他說。

「你穿得很漂亮，不過，我相信你不穿衣服更漂亮。」

「我動過手術，患的是腹膜炎。」

「那是一種缺陷美。」

「眞的認爲缺陷美？」

「等會你知道我如何爲你瘋狂。」

「我們先到哪裡？」

周康提到已在跑馬地一家二級酒店開了房。（三二〇）

十八：女性齊聚讀書閣

玉珊的妻子李月娥，她的小姑子秀貴，這時雖然還在聯英小學讀書，也已經十五六歲，變成了仕女班頭，每天放學之後，都有一班女同學聚集在她那個讀書閣中。星期日不用上課，那就更加熱鬧，打天九、打麻雀、綉花、織毛衣、做女紅、一班少女少婦，聚在一齊，嘻嘻哈哈，還弄點東西來吃，倒也十分快樂。

秀雲的女兒琴英，只比秀貴小兩歲，也在聯英小學讀書。由於她住在分店，去正店與三姨一起活動的機會反而少一些，放學之後多數回到媽媽身邊。

秀雲姊堂情深，自然不會把玉珊與玉珍的事情告知弟婦，並叮囑女兒琴芳，不許她亂說。

在那個時代，男人三妻四妾亦等閒事。玉珊是新派人物，結交一個女友，亦事屬平常，他有好幾個同學來跟他一樣，包括他的好友張夢庵在內。

張夢庵的女友簡潔玲，也是在廣州時的同學，受聘到聯英小學任教。張夢庵家境也頗爲富有，有不少田產出租。老家在峽口。這條峽口村，地處龍門與增城的縣界，距離增城的正果墟比距離龍門的永漢墟更加近。

開心

城市之光

■匡成

衆叛親離（三）

方國昌不因妻不以爲夫，女不以爲父而反省，相反的，他認爲妻女的精神都不健全。

憤怒無處發洩，便轉頭而去。

到了街上，正好見到兒子和一個女子一起走，他衝上前去，氣吁吁的道：「阿富，你媽和姊，神氣有些不正常，是不是？」

方文富望望他，又望望女友，然後對他道：「你到前邊餐廳等我，我馬上就來。」他向那餐廳一指後，便和那女子行向所居門口。

方國昌不知那女子是誰？兒子又不介紹，本來一肚子氣想離去的，但想到聽聽兒子有什麼話說，也好過莫名其妙。

進入餐廳，叫了一杯飲品，方文富入來了：「吃飯了嗎？」

他搖搖頭：「我不想食。剛才那女子住在同大廈嗎？」

「不，她是我的女朋友，她回我家吃飯。」

「新相識的嗎？爲什麼我沒有見過？」

「相識快兩年了，她經常在我家出入的，但沒有見過你。其實，我也差不多兩年沒有見過父親。」

「客官，瞧你不在此處生活，怎會懂得女眞話？」

余顧南知道瞞不過他，只好道：「小時候住過，後來便回國了，最近才回來。」

大俠余顧南

■橋木朝望・文 古秋原・圖

十二：獨闖龍潭

醒來之後，腦袋有點沉，余顧南先揉揉運功調息一番，然後才出店去找飯館。金寧府內做漢菜之酒樓飯館還眞不少，且顧客多數是女眞人。師傅的手藝見十分普通，但吃在女眞人嘴裡，如嘗到山珍海錯！難怪漢人在此多營飯館及成衣店。

飯館內品流最是複雜，很多消息亦都由此傳遞出去，但余顧南一頓飯吃飽，却沒聽見什麼，只好抱着失望的心情回客棧。

這家客棧上下都是漢人，起初他們聽余顧南說女眞話，且是完顏族之口音，又見他穿女眞服飾，未悉其身份，都不敢與他攀談，待接觸多了，余顧南終於露了餡。那小二詫然問道：「客官，瞧你不在此處生活，怎會懂得女眞話？」

余顧南知道瞞不過他，只好道：「客官，瞧你不在此處生活，怎會懂得女眞話？」

小二再問：「客官不向南逃，反向北走，是何道理？」余顧南忍有人見見，乃丟了一把錢給他，示意他到房內去，小二仍站着何呀？你仙鄉何處的！」

「家住山東東路。」

「哼，說來令人洩氣，金南侵之後，勢如破竹，幾乎江山落在他們手中了！」

小二興緻勃勃地問：「如今家鄉情況何呢？你仙鄉何處的！」

小二哥你貴姓？在此多久？」

小二道：「小的姓韓，家父那一代已在關外生活，小的年輕時曾同去過一次，本擬回祖籍定居，最後還是再度去國！」

「在下問件事，你最近有否聽人提及金到一個契丹後裔，是由宋國那送過來的？」余顧南說。

小二哥您，小的在此住了這麼久，不過，但可以替您打聽！」

（三二〇）

六八二：竟然再要添杯

「丁才哥，蘇珊，」安東洛夫讚賞她，「能喝烈酒伏特加，是女中豪傑了，就算是我，也不常喝的，因爲它實在太厲害了，沒有一定的本領，是不敢沾唇的，是不是呢？」

「羅拔，」蘇珊笑道，「我是酒鬼，別見笑。」

酒保送上伏特加，蘇珊不客氣喝而來：「香極了，謝謝你，羅拔，謝謝你。」

「你沒事幹？」安東洛夫找一個話題問她，「怎麼一個人跑到這種男人才到的地方？」

「對於酒鬼來說，凡有酒的地方，他必到的，」蘇珊望望他，「是不必分有男還是有女的地方的，是不是？」

「你已下[illegible]他再問。

「我根本是，」她又喝口酒，「所以說，這回事，我是失業者。」

「你丈夫呢？」他又問。

「我根本不[illegible]，」她笑了笑，「因爲我還[illegible]肯發我這個酒鬼做妻子。」

「你很漂亮，論落到這個人可惜了，實在了。」

「我的論落何干，不過，多謝你的，是這杯酒，我太過想多喝一杯過。」

蘇美 ■亞尼東 圖影

一七九：春夢的地下室

「噪——你這是自己說自己！」楊雄瓊說：「許多人一提起床上戲劇，其實，床上戲並不一定就是暴露的色情戲，床戲的厲害應該是在床上演出的戲，床只是一道舞吧了。例如，一對夫婦坐在床上，或是躺床上商談一些家庭問題，這也是床上戲——在床上演出的戲呀。可是，這是色情嗎？演這種戲有麼爲難呢？」

「你別咬文嚼字了。一種戲太可怕啦，如果你那條床上戲太像樣，那我是不拍的，先此聲明，到時說我不合作。」

「阿瑩，我看你應該到處去走走看看，讓自己的眼界開闊些，那麼，對多問題，你的看法將會有所改變。」楊雄瓊說。

「你說我保守、古板，是？無所謂，不少人都這樣說我的。可是，即使到外國去喝幾口洋水回來，我看我還是我——天的司徒瑩！」阿瑩說着瞪了楊雄瓊一眼。

「不過，我還是感謝，」笑着走了。

「喂，你拿下留情呀，楊人！以後別讓我這個留學生的女朋友太難堪。」

今天下午，「鏡金夢」的第六案在二號錄影室拍錄廠景了。因爲有那一場床上戲，使阿瑩的一顆心七上八落，忐忑不安。

這一場戲的劇情是石思雲的丈試失敗，阿瑩到他的住所來探望他、安慰他。

開始試戲了——昏黯的地下室，頭髮蓬鬆、臉色蒼白的石思雲在酗酒。然後的是阿瑩，眼前的情景使她吃了驚，於是，她坐下來，把酒和酒杯拿開，替石雲沖了一杯濃茶，安慰着他。

「我——我的diploma！……」坐在椅子上的石思雲佝僂着腰身，那條鬆脫的領帶垂在空中搖盪着，像是一條絞刑索，而他也像個刑囚！

自由女

■王方

美術欣賞

楊八州怪

開創畫創新壇風格

李思禮先生：

二百多年前，在古城揚州聚集了這樣一支新興的畫壇勁旅：它不受正統畫派束縛，各揚其長，獨具風格地創作，給人以耳目一新之感。他們由高翔、鄭燮、李鱓、金農、黃慎、羅聘、李方膺和汪士慎八人組成，被稱作「揚州八怪」。他們都各抱驚人之才而又鬱鬱不得志，其中幾個步入仕途者也由於不願阿諛逢迎而遭譴罷官，這就使他們對現實更加不滿。

「八怪」中高翔、鄭燮、李鱓是揚州人外，其他「五怪」分別是浙江、福建、安徽、江蘇（南通）人氏。他們所以能聚集揚州，當與這座古城的歷史沿革有關。

揚州不僅歷史悠久，而且文化發達。隋唐時代，大興鹽鐵之利，又使它富饒甲天下。盛唐的揚州成了人們心目中的「勝地」。明末清初，揚州雖然慘遭十日浩刦，但形勢穩定後，人口又迅速增加，農業、手工業日漸得到恢復和發展，並出現「千家養女先教曲，十里栽花學賣珠」的繁華景象。之在此情況下「堂前無字畫，算種田」的繁華景象。之在此情況下「堂前無字畫，不是舊人家」之說，又是附庸風雅，需要大量字畫佈置他們的廳堂，這就使字畫潤格大漲，外地書畫家紛至沓來。担任地方長官和鹽務長官的一些有識之士，對「八怪」的孤傲清高，不滿世俗，但還沒有觸犯封建統治者根本利益的作品，便採取了寬容態度。加上新興商業經濟萌發，市民追求個性解放，對精神生活提出了較高要求，這就使「八怪」能大胆突破陳陳相因的正統派束縛，以一種表現內在精神的創作方法，在我國藝術發展的道路上樹起一面新旗幟，闖出一條他們自己的道路。（凱民、新九一〇二四）

查清實情採取懲賞分明政策

古人古事

陳元强先生：

明思宗崇禎元年（公元一六二八年）七月的一天夜間，寧遠（今遼寧興城）駐軍小軍官楊正朝、張思順，伙同一批下級官兵，發動兵變。他們綁縛巡撫畢自肅、總兵朱梅、通判張世榮、推官蘇涵淳等四人，逐一拷打。四個將領被打得遍體鱗傷，撫院敕書、符驗、旗牌、文卷等多被焚毀。新到任的寧遠兵備副使郭廣，主動集金二萬兩送給兵變官兵，希望他們放還被縛將領，但兵變官兵認爲二萬兩太少，郭廣又向商人和市民貸金五萬兩，這才換得兵變官兵答應放人。

就在寧遠兵變的同一個月，曾堅守寧遠的名將袁崇煥重被起用爲督師。八月的一天，他在上任途中，得知寧遠兵變之事，便單騎出山海關，直奔寧遠。進城後，他不去官署，而逕自馳入軍營，查明兵變的前因後果。原來事件的導火線，是巡撫畢自肅、總兵朱梅不關心士卒，通判張世榮自肅、屢被官兵揭發而也改悔；推官蘇涵淳，時常無理體罰士兵，屢經勸說不止，引起官兵的憤慨。加之，參將彭簪古、中軍吳國琦，早知兵變徵候，不僅不報，而且從容閒事，因而釀成此次事件。

袁崇煥在查清兵變的來龍去脈之後，立即召集寧遠官兵宣佈命令。他說：「兵變之事，實爲國法軍紀所不容。但念及變因複雜，誰當殺？誰當赦？一是看罪行之大小，二是看事後之表現。凡坦白檢舉者，可將功抵罪，違抗者，嚴懲不貸。激發兵變的軍官，亦應依其罪過大小，分別處治。情合理，便紛紛回營，全城秩序於是逐漸恢復正常。

在袁崇煥宣佈命令的當天，兵變首惡分子楊正朝、張思順，跑來跪在袁崇煥面前請罪。袁崇煥和郭廣商量後，便勸導他倆報出兵變的骨幹分子。袁崇煥當即宣佈：「楊正朝、張思順幹大事，然有擒叛之功，決定免於死罪，發前綫立功自效。」

在此寬大政策的感召下，參加兵變的官兵紛紛前來請罪。但骨幹分子田汝棟、舒朝蘭、宋仲義等十五人，均不認罪，且準備逃跑。袁崇煥聞報後，當即下令予以逮捕。由郭廣和楊正朝、張思順逐一辨認，而後押赴刑場斬首示衆。

袁崇煥不殺兵變

香河甜河酸河墨水河五色河 世界奇特河流大觀

地理奧秘

陳維清先生：

世界上有數不清的河流，它們像閃光的項鏈鑲嵌在地球上。而一些奇特的河流，更以其綺麗的身姿和豐富的蘊藏，引起人們的極大興趣和探索的熱情。

香河，在非洲的葡屬安哥拉，有一條「謎」等待着我們去尋求，去開拓。

香河，在非洲的河，名叫勒尼達河，河流雖短，却以香氣撲鼻遐邇聞名。當人們來到遠離河水五十公里的地方，就可以聞到撲鼻而來的奇異的香味，距河水越近，香味就越濃郁。有人說，勒尼達河的河底長着無數水下植物，在水中開出芬芳的花朵，花香溶解於水中又蒸發到空氣裡。也有人說，這條河的河底土質很特殊，泥沙本身就含有濃烈的芳香物質，它們不停地向周圍散發着香味。

甜河，在意大利有一條不出名的河竟然是甜的，像是被誰放進了無數的砂糖，然而，儘管這種河水又純淨，又甘甜，兩岸却絕對無人敢去飲用。祇是用這種甜水來灌溉土地，而作物的收成通常是很好的。生物學家指出，對於植物和動物，甜性水與鹹性水相比，刺激性顯然要小得多。鹹小魚類可以很舒適地生活在這種甜水之中，那麼，爲什麼這條河的水是甜的呢？地質學家們說，河水甜味的形成與河床的土壤有關，這條甜的河底土層中，可能含有純度很高的原糖結晶體。

酸河，流經南美哥倫比亞南萊斯火山區的雷歐維拉利河是一條罕見的著名酸河。其實，它的酸味並不算濃，但如果有人誤吞了幾口酸河之水，就會使舌頭潰爛，腸胃俱損，疼痛不堪，難以愈合。在這條河裡，魚蝦蟹蛙及其他各種水生的動植物均無法生存，是一條名副其實的「死亡之河」。原來，這條全長五百八十公里的雷歐維拉利河，水中含有百分之八的硫酸和百分之五的鹽酸。地質學家們的探測表明，蒲萊斯火山不斷爆發，它所產生的大量鹽酸和硫酸通過無數深長的穴道注入了該河，使該河成了一條酸河。

墨水河，在非洲阿爾及利亞的西部，有一條被稱爲「墨水河」的河流。這條河由一條含有大量鐵鹽的小河和另一條含有大量腐殖質的小河匯合而成。兩種成份化合，使河水呈現出墨一樣的顏色。用這種水寫的字一樣。

五色河，西班牙南部的廷托河是一條彩色的河流。在上游，因爲它流經一個具有綠色原料的礦區，河水呈現出綠色；再往下，又有幾條支流經過含硫化鐵的地區，支流一注入廷托河，水又變成翠綠，廷托河流入谷地後，由於那裡生長着一種野生植物，從而又把河水染成棕色和玫瑰色；再往下游，當它經過一處沙地時，河水又變成紅色。（宏達、新九一〇一六）

氣味避孕法

某些氣味具有理想效果

婦科

通天曉先生：

通過鼻子聞味而達到避孕或流產的方法，新聞注了。其實，自古以來，中國的民間就有長期秘傳的嗅覺避孕法，如用香薷木、毛梧木、或將樟木葉、常春木葉、了哥王、狗屁藤混合鋪墊在床上進行避孕；也有的人是用了刁竹的根鬚掛在蚊帳內進行避孕；也有的人單單用了哥王或棕入蒙麻搓成繩索，再編成精緻的腰帶使用。據說這些古老的避孕方法都能收到一定的效果。

近年來，內地有人用新鮮的土牛膝進行引產，一般在十二至二十四小時內即可生效。有的人採用含有麝香的藥物進行避孕，也都收到滿意的效果。

不同的氣味，所產生效應也不一樣。薄荷氣味可使人的腦；佳餚氣味可使人們的食慾；而[illegible]素氣味却能引起動物生殖系統的強烈反應。有人發現在豬圈中，一旦放入有特殊氣味的木頭或墊上有異味的藥草，生崽就不會生育，即使已經是懷孕的豬，也會導致流產。

人們還發現，凡是性功能低下的人，一般的來說，都患有「嗅盲症」，即這種人聞不出任何特殊的氣味。經科學測定表明，這些人血液中的促性腺激素水平都很低。另外，對一些月經來潮時的婦女們觀察後發現，這些婦女在月經來潮期間，她們的嗅覺功能都變得比平時遲鈍。由此可証實激素水平和嗅覺的敏感度都有着內在密切的聯繫。（尹子、沂九〇四四四）

街坊服務

■通天曉主辦

母鷄直接生下小鷄

通天曉先生：

聽說，大陸有會生小鷄的母鷄，我不相信有這樣的事，你說會不會有這種怪事呢？

吳勇宏

吳勇宏先生：

天下事眞是無奇不有的，什麼怪事都有可能發生。照理母鷄下蛋，再從蛋裡孵出小鷄來，這是沒有什麼疑問的事了。可是，在一九八七年三月二十五日下午，湖北省的宜昌市醫藥公司退休職工王其煌家裡的一隻「海佩科」母鷄，竟破天荒地直接生下一隻小鷄。

這隻母鷄是王其煌一九八七年八月底從市糞鷄場買回來飼養的。從十月中旬起開始下蛋，但全是下軟殼的蛋。這隻鷄兩個月後突然癱瘓了，經過主人給牠餵服「雲南白藥」，一周後就痊癒了。三月二十四日的晚上，細心的王其煌發現這隻母鷄在喘氣，便將牠與其他的鷄隔離。第二天早上，看牠又沒有什麼異樣，就又把牠放回籠裡，到了下午一點鐘，王其煌發現籠內殘滿了血跡，這隻母鷄的嘴、鼻孔也在出血，並且多出一隻還裹在卵膜內、毛茸茸、濕淋淋、業已斷氣的雛鷄，其形體酷似牠的「母親」，只是鷄爪大得出奇而已。

後來，這隻創下「奇跡」的母鷄一切都正常，似乎是要等待專家們來解開這個謎。（尹子、新九〇八四八）

無奇不有

FM立體聲廣播

改裝時必須具備一定條件

甄圖先生：

要將FM收音機改裝成立體聲的FM廣播，是不困難的，可以加一個「解碼器」（又叫分訊器、解調器）。

未改裝之前先要了解，一些低品質的FM收音機（或調諧器），仍未必有良好的立體聲效果；即使加了這個「解碼器」，即使加了這個「解碼器」，仍未必有良好的立體聲效果；即使加

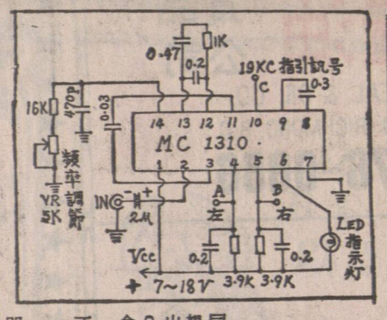

無線電

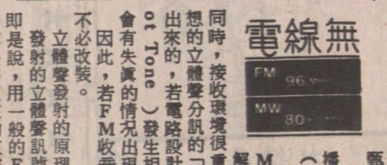

即是說，用一般的FM收音機也能收到電台，只是沒有立體聲訊號爲要對單聲道接收機有同等兼容效果（發射的立體聲訊號爲要對單聲道接收機有同等兼容效果）

立體聲發射的原理如下：

立體聲發射的特性如下：

解碼器，立體聲擴音機及左右兩組喇叭。再加上良好的室外天綫，

立體聲廣播，要具備以下的條件：FM調諧器

解碼器，立體聲擴音機及左右兩組喇叭。再加上良好的室外天綫，

供電電壓由七伏至十八伏，輸入混合訊號的電壓是330mV（五百三十毫伏），輸入阻抗65K歐，左右聲道分隔力爲40dB（四十分貝），總諧波失眞爲百分之零點二。

該「解碼器」只有幾個輸出插口，在與FM收音機（或調諧器）連接時，要用隔離綫，同時越短越好，這會避免雜音感染。

連接的方法如下：

輸入IN，是接調諧器的檢波級，一般最容易找出檢波級輸出點是音量控制電位器的中心接頭便是。

第二步，是接19KC指引訊號。將調諧器原來設有的解強調電容器移去不用，在FM檢波輸出及音調輸出插或音量控制間的串聯R——C分流濾波電路便是解強調電路了。它們的眞正數值依阻抗而異，但都是用歐姆乘以微法或千歐姆乘以微微法，答案約爲七十五。

找到這兩個元件後，將電容器剪去，將電阻短路，然後接上C點（指引訊號輸出端）。

連接好後，調校指示燈。接上二機電源，又將A及B與立體聲擴音機連接上，開啓電源，調FM調諧器，調到立體聲頻率之點上，喇叭播出單聲道聲，LED（指示燈）未亮，但不必害怕，因爲未調校頻率調節器VR。

於是着手調節VR。將FM調諧器調歪一點，即不在立體聲的頻率上（或千脆不接調諧器），調節VR，使LED在亮與未亮之間，是爲靈敏之點。

這時可將VR固定下來。

然後將調諧器重新調到立體聲頻率上，LED即亮，越亮，表示越準確。這時，醉人的音樂便由立體聲擴音機播出，此機製作乃大功告成。（半勺、新九一〇五〇）

就更相得益彰了。

所使用的「解碼器」，十分簡單，是利用一枚IC（集成電路），編號是MC1310，綫路簡單，只需加少量零件就得了，VR，是調校頻率之用，指示燈是LED，凡立體聲調諧均由它顯示，收到立體聲訊號時，此燈就亮，亮度最大，調諧越準，效果越佳也。

該枚IC的特性如下：

氣味避孕法

收發室

■甄圖 陳如明 李思禮 吳勇宏

刊覆

陳元强 陳維清