今夜叔父拚老命了

睿申舊夢

他們經開「沙利文」即分別，小馬上拉下旗袍，他問道：

「今夜叔父睡在阿姨房裡？」

「是的。」寶寶點點頭。

「今夜叔父拚老命了。」

「你眞下流。」

「一些也不下流呢！你們要『久別』，今夜他不會放過你。而你也需要呢！」

「我需要什麼？」

「你難道嫌他老嗎？」

「侄少爺，你不要提這些。」

「你以爲你會爲張家添丁嗎？」

「不要提這些。」

「路程短呢！快到會樂里了。你去了蘇州，我也掛念。」

「你應該掛念蔣小姐。」

「你……」小張不好意思說了。

「我們同車的事不要讓人知道，答應嗎？」

「阿姨的話我一定答應。」

司抵那條著名的花巷口，他們分別後，小張感到自己也不道德，但寶寶太迷人，她比到張家之初更迷人了。

張家八點開始進晚膳，沒有關照寶寶。

「你至多過三夜，否則……」

寶寶點頭。

（八九）

九八：已經離了婚

「眞沒想到，咱們會在這裡重新見面。……」凌志邦笑笑，在她旁邊的椅子坐下來。他努力地要使自己的神色顯得自然。

「我也沒想到今晚會在這兒見到你。」周碧珊也淺淺地一笑。「有時候，世事就是這麼意想不到的。」

「你自己一個人來嗎？」凌志邦問。

「是的。你呢？」周碧珊反問。

「我也是。」

凌志邦不知該再說什麼好，周碧珊也沒出聲，大家都沉默了。一會兒，凌志邦才說：

「算一算，我們有十多年沒見面了。」

「是呀，十多年，變化不小了。」周碧珊問：「現在，你幾個小孩了？」

「兩個。」凌志邦答。

迷霧 陳浩泉

「多大了？」

「男的九歲，女的七歲。」

「剛成一個『好』字，最理想不過啦！」周碧珊說。

「你呢？有幾個孩子？多大？」凌志邦也問她。

「我只有一個五歲的女兒。」

「今晚爲什麼不帶她和你先生一起來呢？」凌志邦問。

「小孩要早睡，不能來。」

「至於先生，我現在沒有了。」

「這——」凌志邦眞不知該如何問她了。

「我已經離了婚。」周碧珊解釋。「現在就我和女兒一起住，還請了一個菲傭帮手。」

「對不起！」凌志邦感到歉意。

「沒什麼，我不介意的。」周碧珊却淡然一笑，很洒脫的樣子。

九九：花都公園健康之愛

「今晚累了，你的意思是……？」高玉梅返到酒店房中，在卸妝時，向酒井笑嘻嘻地問。酒井在脫衣：「酒井夫人，這是巴黎，你我是來這花都度蜜月，而今晚是蜜月的第一夜！夫人，明白了嗎？」——「我就是喜歡你聰明！」酒井笑道：「我工作，你累了，我很明白！」他去了浴室放水，玉梅只好裸體進入浴室，酒井正在將香丸放入浴缸，香氣氤氳，碧波蕩漾，他携住新郎的手，夠躬：

「請！馬丹姆酒井！」兩人同入浴缸，享受香噴噴的溫湯浴。

玉梅已謹守自己的妻的地位，她在浸浴時，爲他搓着「局部之廣」！酒井吻她道：「有件事，我不能不告訴你。我想因爲我從十六歲到現在，從來沒有手淫過，所以新婚後，性的潛力極强，我要求你答應我：除作你身上不便的四五日。我同你先約好：現在起，每晚同床；不是夜晚，我可能在有空閒時，需要你！當然，希望你也需要我！」

「答應我！」

「答應你，打鈴！但我也須問你：我是要爲你生孩子的，是正式的妻子，所以我懷疑，似你一天一夜需要至少兩度春風，在我懷孕期，你打算怎樣？」酒井笑起來，在水中抱住她亂吸：「我麼，我決不碰你，決不碰任何女人！我答應你，我決不入她人之門！」

兩人上床了，玉梅決定使他快樂，而且有心測度他的功夫，他的毅力。是婚後第三次，飛機洗手間是第二次！酒井愛極了，要求道：「既在巴黎，行法國禮！」

他倆互相演習「69」巴黎式，玉梅已發現他的日本良人，粗壯之至，雖然長度不超過七寸英尺，他不愧爲擊劍世運第四名。一到高潮開始，便正式換演三四種瑞典體操。玉梅先他小死，十分鐘後她再度醒搏——「梅，你可以滿足我一生！」——「但你須記住，我沒性的經驗——除了一個接吻的姊姊！」

「啊，那她應該見見我？」——「她同我完全不同，她比我美艷，但要互用男性好似剛下場開波！」——「你還不……」他吻她道：「我可能還需一小時！梅，你快樂吧，不要理我！」新郎在子夜一時半抱成了一人，互相深深地呼吸，安靜下來。早晨九點醒來，酒井見新娘裸睡極美，勃然而興，玉梅一驚，止住了他。兩人早餐後便裝到不遠的凱旋公園，只見森林內草地上，一對對的「衣冠愛侶」——並非全是青少年，有中年，也有老年男女在幹活。「各有所歡，不可驚擾他們的工作！」玉梅拉新郎快快行過。

九九：挑撥離間

發仔把聲有些特別，已被認出，積奇仔曰：「你是否發哥？」

發仔曰：「我係發叔，不是發哥！」

積奇仔曰：「點都好，我認得你把聲，你係發哥，今晚來過酒吧個位！」

發仔曰：「今晚冇去過酒吧，昨晚去過，你不信林華係愛滋佬？」

積奇仔曰：「你咁講爲也？是否挑撥離間，乜你咁衰？」

發仔曰：「算喇，你不信亦冇法子！」

發仔講完收綫。阿芒曰：「冇用者也，班友仔如果怕死，就不會搞基！」

發仔曰：「講落又值得研究，爲乜不怕愛滋呢？」

阿芒曰：「九成九係拚死無大害，橫九掂十，愛滋就愛滋！」

發仔曰：「我諗極唔明，男人又點會吸引男人呢？」

阿芒曰：「變態佬吸引變態佬，發哥，不如我哋出橋，貼街招，寫明林華係愛滋佬，睇下反應。」

發仔曰：「亦好嘅！先去間酒吧貼下，然後睇下點！」

兩個人用箱頭筆寫了幾張告白，大書「林華係愛滋佬！積奇仔同佢有路，一人袋兩張，次日傍晚入酒吧，當時冇乜人。

兩人走入洗手間，貼了告示之後，出去飲杯啤酒，離開之時，又在梯間貼告示。

剛好有個麻甩佬落酒吧，望見發仔貼告文，睇了一眼了，笑曰：「兄弟，你領了嗎？」

發仔曰：「然也，你驚不驚？」

現代江湖實錄之十一 愛滋狂人 田長歌

二四七：門外吵鬧

雖然是殘冬歲晚，但島上中午，却有暖暖的陽光。

此時，珍姑家門外傳來嘈吵聲——

「不准再掘水管坑渠！」

「要掘，就從你們西翼直掘到白家西灣！」

「我們東翼有東翼的領地，你們西翼有西翼的地頭，世界上有這樣不公平的事嗎？近年，你們西翼洋房、別墅大增加，戶口大增加、人口大增加，垃圾污糟水大增產，你們竟要掘條坑壕，鋪水管，把垃圾屎尿排到我們東灣，有這樣的道理嗎？」

「我們再也不能忍耐了，西翼欺人太甚！」

「白萬年率領你們西翼的人，欺負我們東翼人多少年！」

「這趟，老虎也不讓你們的污水管坑渠伸展到東翼下東灣！」

另一邊，好幾個來開工掘坑壕的工人，高聲說：

「兄弟，別把我們當作西翼人，我們只不過受僱來開工的罷了！」

「我們是受人二分四罷了。」

「爲兩餐爲賺錢，我們才來開工！」

東邊的一羣老漢、中年男女、年青人反駁：

「爲兩餐，就爲虎作倀，替西翼人掘坑壕，把污糟髒臭東西排到我們東翼嗎？你們有良心嗎？」

「這兩個月來，我們先後把兩批來掘坑壕的工人趕走。」

「同是東翼人，也有人住在街市、榕樹坊，你們爲一點工錢，肯帮西翼掘坑壕，把他們的髒水髒物運到東灣，污染我們的生活！」

「你們有良心的嗎？」

「你們是吃屎痾飯嗎？」

「不准動工！」

「如你們的風鑽、鶴咀鋤動一動，我們的棍棒無情！」

幾個工人求情地說：

「大佬，人家白文武現在是公所所長，他同意動工，且出了人情紙的呀！」

「請不要與我們爲難！」

海幸 留住海鷗

第二回：絕頂迷踪

頑劍 雪珍 瑞賢 文圖

大山聽了嘆仙一番話，像個洩了氣的皮球，頹然止步，幽幽怨怨地說：

「師傅，恕我直言。江湖傳聞，武當拳有個敬、緊、徑、勁、切的五字訣，非入室弟子不相授。我作爲您的入室弟子，該練的都練了，可那要害，還一點摸不着邊！」

嘆仙沉默片晌。

「我給你說個故事。」他回復原來的沉靜說：「我師傅跟從眞仙的嫡傳弟子，練功十年，他想下山走江湖去了，師傅說：你的功夫已然不錯了，還差一點點兒。他就問：這一點點兒，還要學多久呀？師公說，再練十年吧！」

讀者諸君，有道是：無道不老。道家修身立德，愈練愈老練，到了一把年紀，才練化境。功夫也一樣，基礎穩了，才能往深裡鑽，才會得心應手。

嘆仙進一步教導大山：「道家的精髓，就是沉穩，不會有半點花肖。前頭的功夫穩妥了，登堂入室何難？……現在，你想通透了沒有？」

金大山不聲不响，骨髓的拜倒在地，泣不成聲：「師傅，弟子錯了！」

上官鈞孫三人，半途歇息在一座大殿外，等着他師徒倆的到來。大山心潮起伏，他們都能理解，他們先走了一步，是有意的騰出一點空間，讓嘆仙他從容誘導大山。

離羣後的汪子全首先開口：「今天那一個男人，實在太過無禮了……。」

「他雖然是我丈夫，」李玉蘭不等他話說完，搶先承認那男子所說是事實：「不過，我們已經分了居一段時期。」

「雙方協議，還是一廂情願？」

「可以說是雙方協議，暫時分居。」李玉蘭說。

「何以他又將你糾纏？」他問了後，立即道：「對不起，我多管閒事了。」

「不，今天多虧你的解救，我才能脫身。」

「脫身於一時，仍不能永遠擺脫他的糾纏，如果我有什麼可以帮助你的地方，我剛盡一臂之力。不過，我多口問一句，你們爲什麼要分居？」

李玉蘭至此，從頭說起。日間見的男子，即是她的丈夫，名叫郭偉和，本來是個地產公司職員。郭偉和這個地產公司職員，負責在地盤替公司售樓，作爲職員，有辦法在樓盤出售前，選定了若干個較好的單位，準備用來炒樓花的。

當公司推出樓花時，市道不算好，但樓花推出不久，樓宇市道好了起來，不久賣光了。

樓花雖然沽清，但售樓處勿有人盒向，郭偉和請買家留下電話，說有人退樓就通知他。

李玉蘭陪同母親去買樓。

七：日本電視學禮數

還是女孩子的記憶力强，雖然只是在銀幕上見過，但她還是一眼認出來。張彼得見碧茜可以馬上認了出來。張彼得見碧茜可以馬上認出他的姓名，知道自己的名氣果然不小，內心十分高興，便向周碧茜微微點頭，得體地說：「周小姐，你的歌唱得好極了！」

周碧茜天眞地向他行一鞠躬禮，說：「請多多指教！」

她這個動作和這句說話，是從電視台的日本片集中學來的，現在拿來應酬，十分合用。張彼得欣然接受。

蘇素實在忍不住了，首先透露喜訊說：「碧茜，告訴你一個好消息，張大導說，伍老板準備請你拍片呢！」

碧茜聽了，很高興，一臉天眞之色，帶着未沾風塵的稚氣，直望着張彼得，問道：「眞的嗎？大導演！」

「當然是眞的！我說過的話，那還會假嗎？」

就在這個時候，一個又胖又矮的中年男子走了過來。張彼得一見他，連忙站起身來，說：「伍老板來了！」接着，他對那個胖子謙恭地叫了一聲：「波士！」

伍老板向蘇素與周碧茜點點頭，算是招呼。

「伍老板！」蘇素諂媚地招呼。

「伍先生！」周碧茜也跟着叫了一聲。

兩代明星夢 王方

九九：準備迎接責貴

由於她太疼愛兒子了，因此對他總是千依百順，自己艱苦一點，對他還是百般照顧的，以致王家山自小學、中學及至大學，生活還過得去，他的成長是慈母用愛的心血所澆灌的。

現在知道兒子有了女朋友，她自然老懷寬慰，德管是異族女孩子，只要兒子快樂，她也不計較，更不會反對了。

大清早她就起床，準備好好款待兒子的女朋友，先打掃屋子，裡裡外外弄得十分整潔，然後包餃子，這是歡待貴賓所必需的。

當餃子準備下鍋時，已是十點鐘有多，她思量兒子是十一時左右回家的，他很守時，因而坐下來休息，靜待稀客的光臨。

盧山，於是她在想象這個異族女孩子的容貌，心想一定很漂亮吧。兒子長得高大英俊，相信一定挑選漂亮的姑娘的，而對方也必然相稱，牡丹綠葉相扶持嘛，是絕非稀奇的事。

她抿咀地發出會心的微笑——家山呢！

鍋裡的水吱吱地燒開了，李伯儀才匆匆趕進厨房，將餃子下鍋，而咀角還掛着笑容呢！

她心中實在充滿快樂，這是期望已久的快樂啊，是難以形容的！

異族情 青丹

九港被覆大巨力威

五瓦發射機

該發射機分三個電路組成。

一、石英晶體控制的振盪級電路——這「級的晶體管是2N3643，取其截止頻率高，頻率穩定性能良好，而且振盪幅度强，配上27.15MC的晶體，更趨穩定。

二、緩衝級電路——它是用晶體管2SC481來作C類放大。此晶體管在這裡十分適合，取其功率大，截止頻率高。此級功用是減低功率的工作，而且有阻離作用，使電路更爲穩定，同時將振盪級的射頻訊號加以放大，電路在這裡接成C類放大，因爲這方式可提高晶體管的效率。此級的輸出功率約五百毫瓦（500MW）左右，在調校此級時，對增益與輸出兩方面都要顧及，當有需要調整推動級的電力時，可以調校此級的半可變電阻VR。

三、輸出級——輸出級是整個發射機的主要部份，晶體管是否用得適當，對發射機的功率及調幅深度有十分大的影响。此機是用2SC778，輸出功率可達五瓦，調幅深度百分之九十二，而且不像2SC779那樣容易發熱。注意這一級的低值電容器（如二百P），要用雲母電容，或圓筒式塑料電容，取其數值穩定。

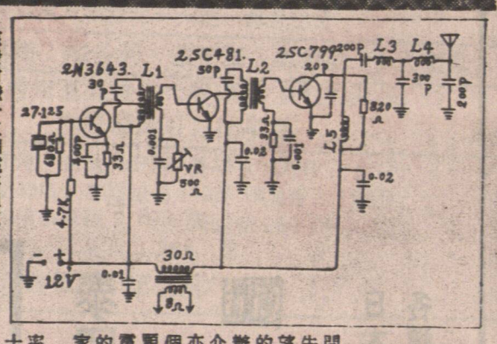

本人已經閱過其對講機製作，但對發射機的製作有點疑問。因爲低頻部份裡的「調幅牛」找不到別人繞製，所以希望你能介紹一個輸出是三十歐的放大器或一個能自己繞製的辦法，如果沒有的話，可否再介紹另一個發射機呢，但希望亦和這個一樣容易製作。另一個要求是，希望獲得一個用十顆LED輪流閃爍的電子輪盤電路圖，希望是以IC爲骨幹的簡單電路。

家明先生：

現介紹的發射機，有五瓦功率，能發射到全港各地，威力十分巨大。

通天曉先生：

線無電

FM 96 MW 80

五河縣傳統節目

五河清明會

爭奇鬥艷、熱鬧非凡

皇帝巡視江南路過五河渡口時，渡船突然漏水下沉，被五河城隍爲救起。乾隆回期後，特封五河城隍爲忠佐王，並爲之慶功授賞。當時正值清明節，八名壯漢用一頂綠色的大轎，抬着御封的城隍在街上遊行。華麗的燈綵裝飾，浩蕩的慶功隊伍經過市街，吸引了城中的百姓。一時間，觀者人山人海。從此，每年清明節，人們便趕來此地聚會，日子久了，形成一年一度的清明會。

清明前幾天，城裡的百姓就開始紮製各式各樣的燈綵，趕排各種傳統節目。清明節一大早，娛樂活動開始。早船、花挑裏的人邊扯邊唱嘈聲上，「哪吒鬧海」、「哪吒鬧海」、「哪吒鬧海」、