No. 64,712. Whey Distributors for Cheese Factories. (*Bassins pour livrer le petit lait des fromageries.*)

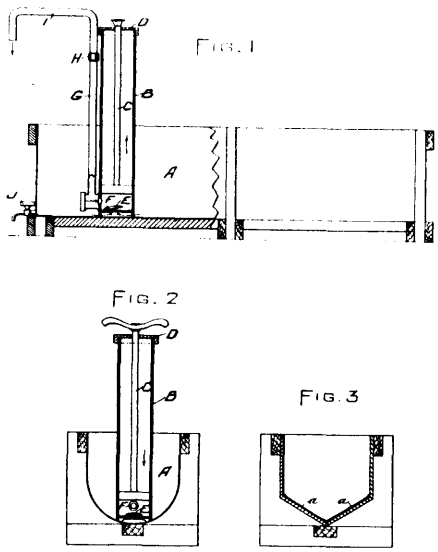

Joseph Anselme Gosselin, Drummondville, Québec, Canada, 2 novembre 1899 ; 6 ans. (Déposé 7 avril 1899.)

Resumé.—La combinaison de la pompe B, sa tige graduée C, et la tube de déversement G I, avec le bassin A, de forme circulaire ou angulaire et sa chantepleure J pour facilitier son nettoyage, tel que décrit et pour les fins indiquées plus haut.

No. 64,713. Fire Escape. (*Sauveteur d'incendie.*)

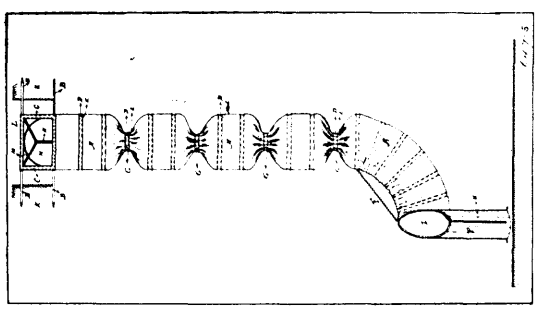

Nazaire Bouvier et Isaï Belair, de Montréal, Québec, Canada, 2 novembre, 1899 ; 6 ans. (Déposé 15 mars 1899.)

Resumé.—1° Le demi cercle de fer M tel que décrit et pour les fins indiquées. 2° Les fils de cuivre formant ressorts, le ressort F et le tablier P, tel que ci-dessus décrit et pour les fins mentionnées.

No. 64,714. Sofa Bed. (*Lit canapé.*)

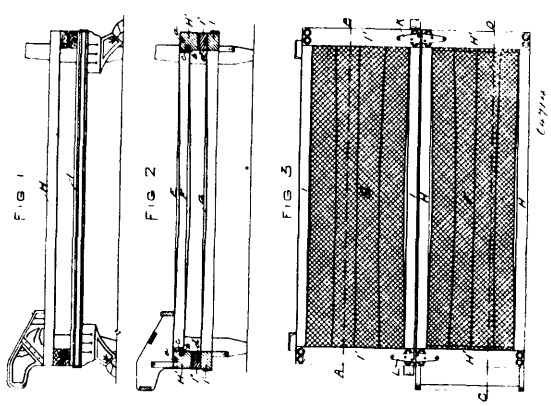

Gustave Hugues Lenoir Rolland, Montréal, Québec, Canada, 2 novembre, 1899 ; 6 ans. (Déposé 2 juin 1899.)

Resumé.—Dans un sofa-lit l'addition d'une toil métallique G au bâti inférieur 1, fixé à celui-ci à l'aide des baguettes *d*, *d*, autour desquelles vient s'enrouler l'extrémité de la toile métallique, le tout tel que substantiellement décrit et pour les fins mentionnées plus haut.

No. 64,715. Garment Chart. (*Patron de vêtement.*)

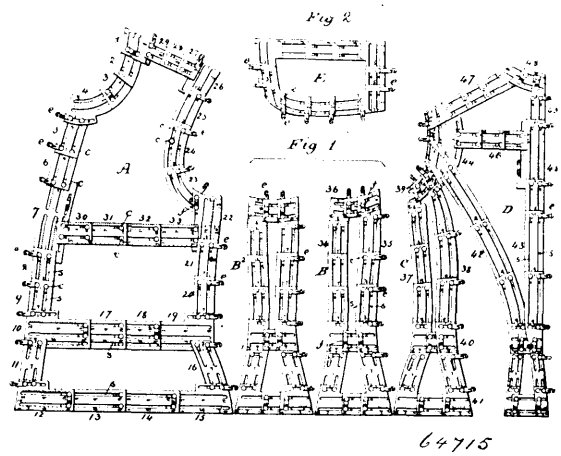

Jean Baptiste Peyry, New Orleans, Lousiana, U.S.A., 2 novembre, 1899 ; 6 ans. (Déposé 10 juin 1899.)

Resumé.—1° Je revendique un conformateur composé de plusieurs batis, d'ont chacun est composé de rangées de plaques ayant chacune au moins deux rainures, avec des crampons dans chaque bout de chaque rainure, de manière que chaque bati peut être rigide, sans rangée diagonale d'une rangée à une autre. 2° Un conformateur composé de plusieurs rangées de plaques ayant chacune deux rainures paralleles, et chaque plaque unie à chaque bout à ses voisines per des crampons dans les deux bouts des deux rainures et ajustable dans ces deux rainures. 3° Un conformateur composé de plusieurs rangées de plaques ayant chacune dans leur longeur deux rainures paralleles unies par des crampons dans chaque rainure et pourvu de brides bombées *f* attachées aux plaques par les crampons des double rainures. 4° Un conformateur composé de plusieurs rangées de plaques ayant dans leur longeur deux rainures paralleles unies par des crampons dans chaque rainure et pourvues d'agraffes montées sur les boulons de ces crampons, chaque agraffe ayant une rainure dans sa longuéur et une rainure transversale conduisant dans cette rainure de longuer. 5° Un conformateur du buste composé du patron-batis du devant A, du batis du dos D, du batis du côté du dos C, du batis du desson de bras B, et du batis additional B² du dessous de bras, ces batis etant formés de rangées de plaques ayant deux rainures paralleles, avec crampons a boulons passant par ces rainures comme il été décrit.

No. 64,716. Passenger's Record. (*Régistre de passagers.*)

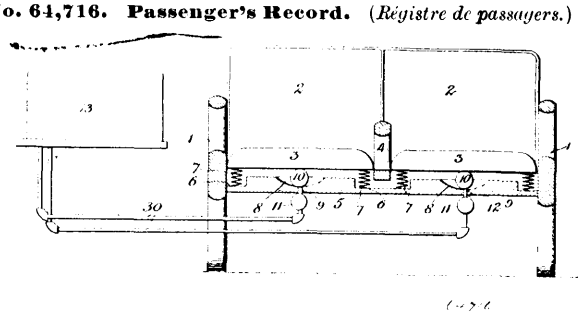

Albert Swenson and Olaf Pearson, both of Duluth, Minnesota, U.S.A., 3rd November, 1899 ; 6 years. (Filed 9th April, 1899.)

Claim.—1st. The combination, with a depressible seat of a recording mechanism, and a pneumatic mechanism for actuating the recording mechanism, which pneumatic mechanism is adapted to be operated by a depression of said seat. 2nd. The combination with a yielding supported seat and a recording mechanism, of a collapsible air bulb below the seat and adapted to be operated by each depression thereof, a metallic rigid air chamber located relative to the recording mechanism, a plunger located therein, a flexible diaphragm connected to the plunger and provided at its upper end with a recording device, and a pipe connection between the air bulb and the metallic air chamber at one side of its diaphragm. 3rd. The combination, with a depressible yieldingly supported seat, and a collapsible air bulb located thereunder and adapted to be compressed at each depression of the seat, of a cylinder and its support, means for rotating said cylinder, a lever supported adjacent to the cylinder and carrying a marking device, a metallic rigid air chamber adjacent to the lever, a flexible diaphragm within the chamber, a plunger carried by the diaphragm and connected to and adapted to operate